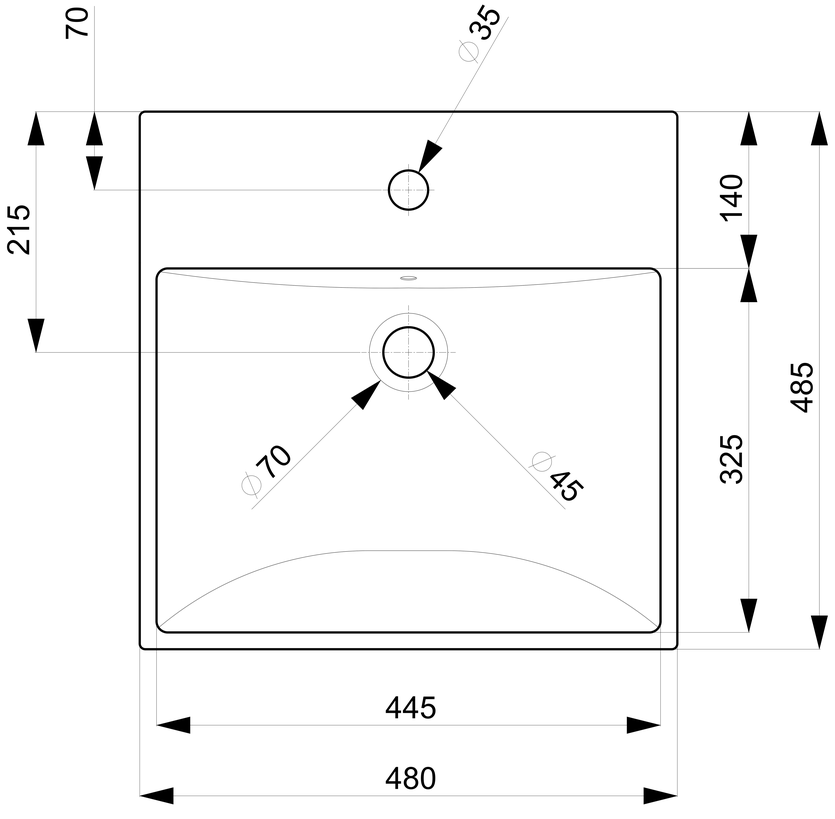
70
∅35
215
140
485
325
∅70
∅45
445
480

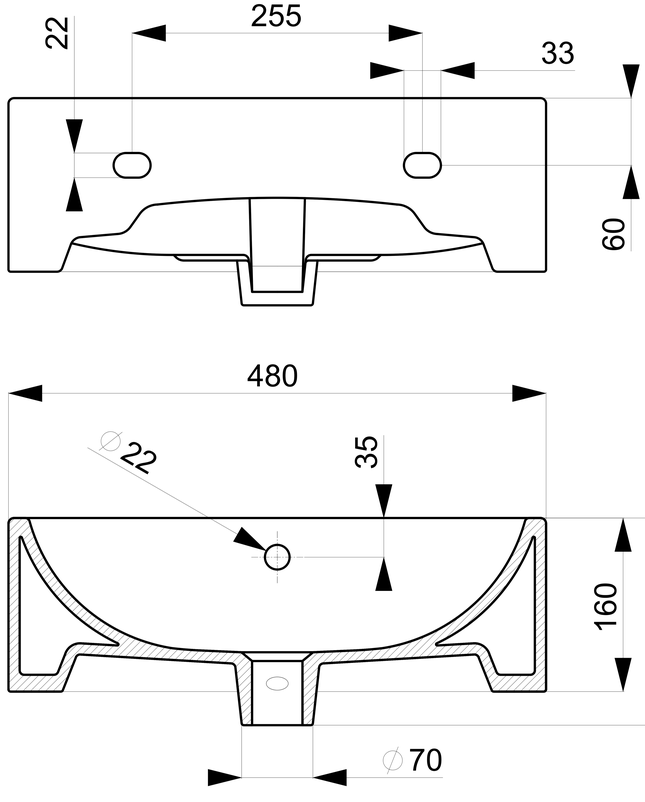
22
255
33
60
480
∅22
35
160
185
∅70

480
185
215