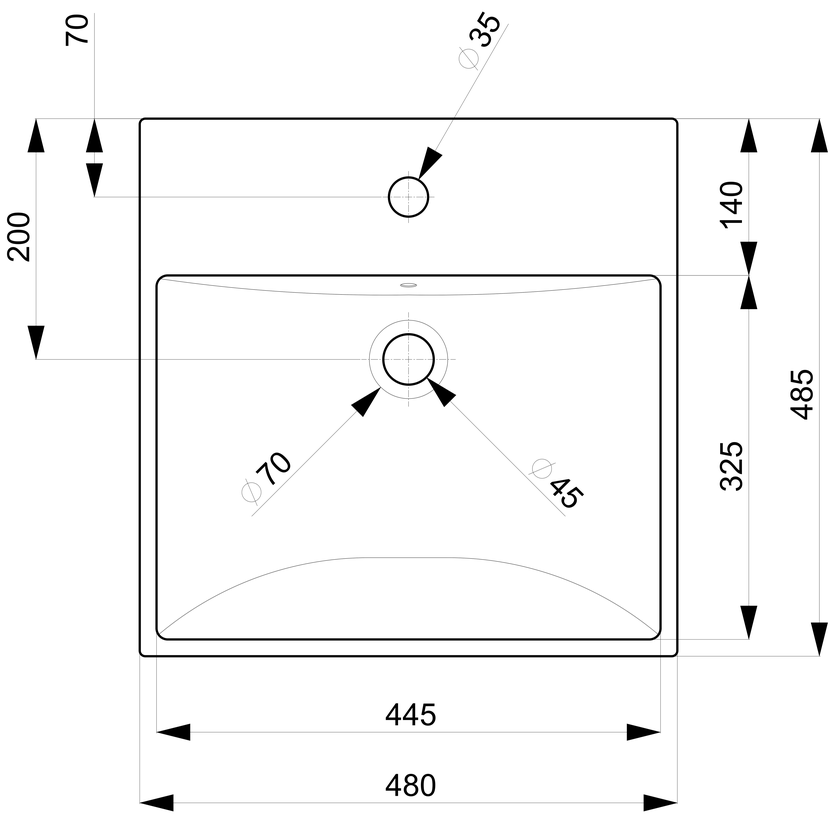
70
∅35
200
140
485
325
∅70
∅45
445
480

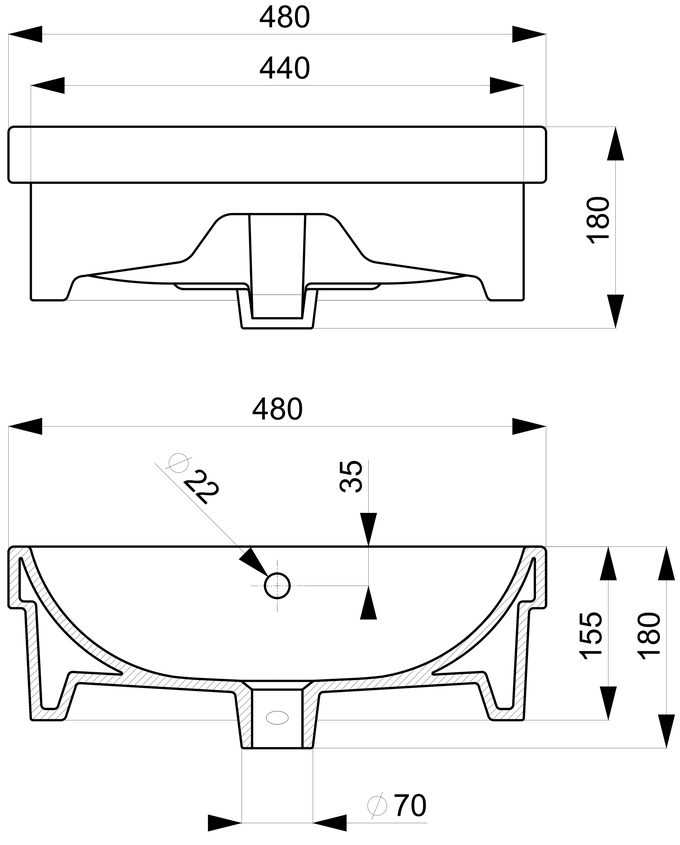
480
440
180
480
∅22
35
155
180
∅70

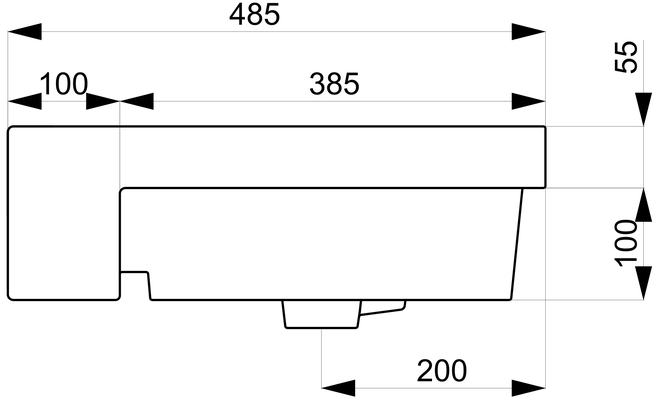
485
100
385
55
100
200