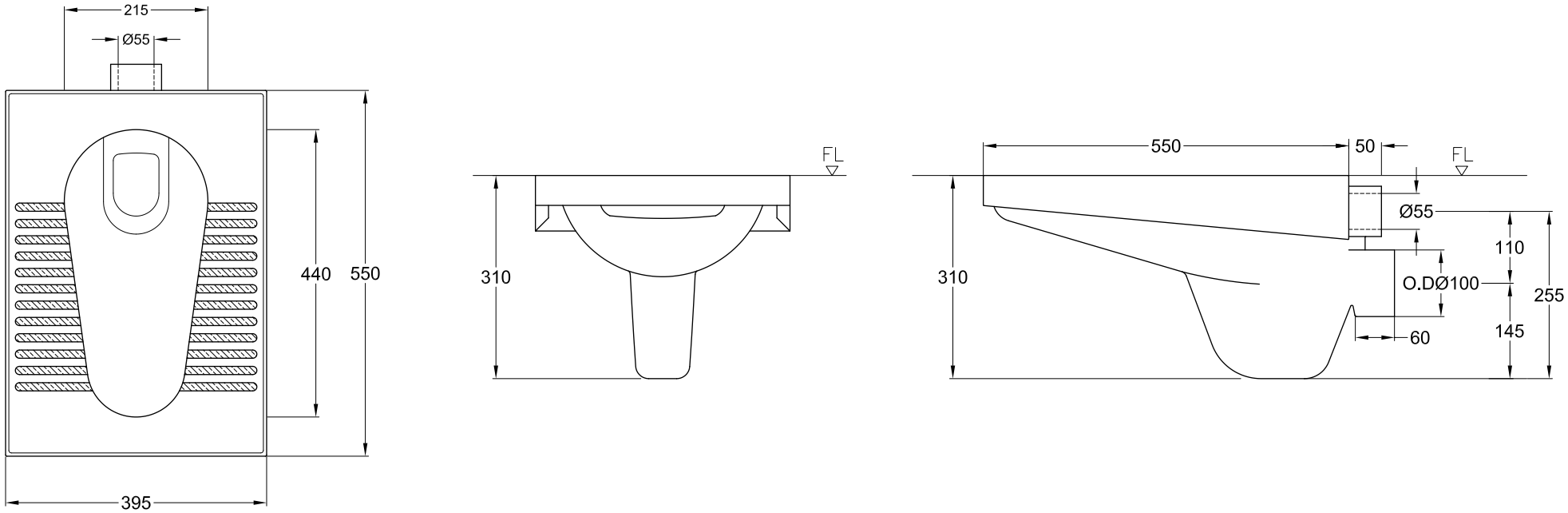
215
Ø55
440
550
395
FL
310
550
50
FL
Ø55
110
O.DØ100
255
310
145
60