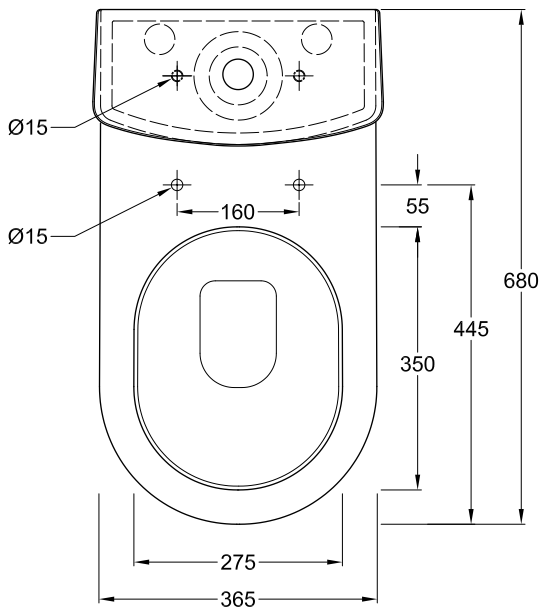
Ø15
Ø15
160
55
680
445
350
275
365

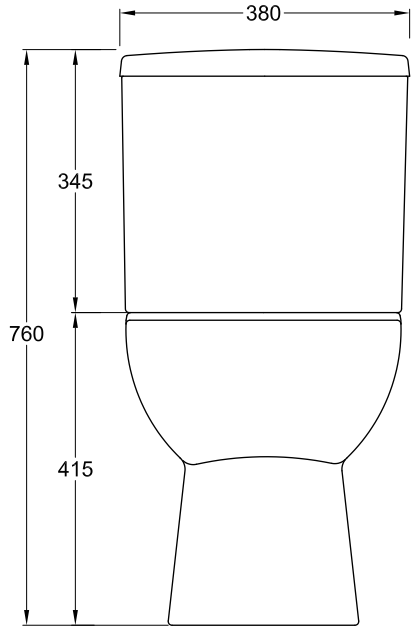
380
345
760
415

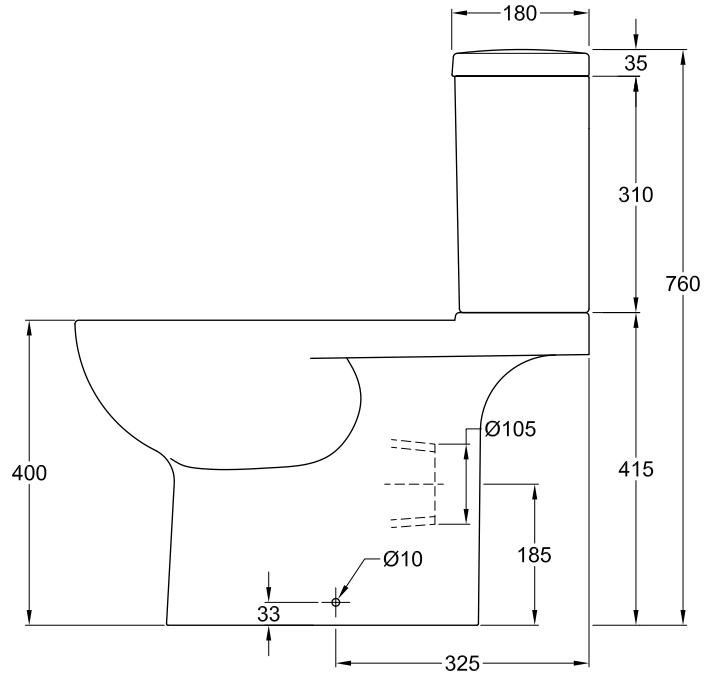
180
35
310
760
400
415
Ø105
185
Ø10
33
325